外観

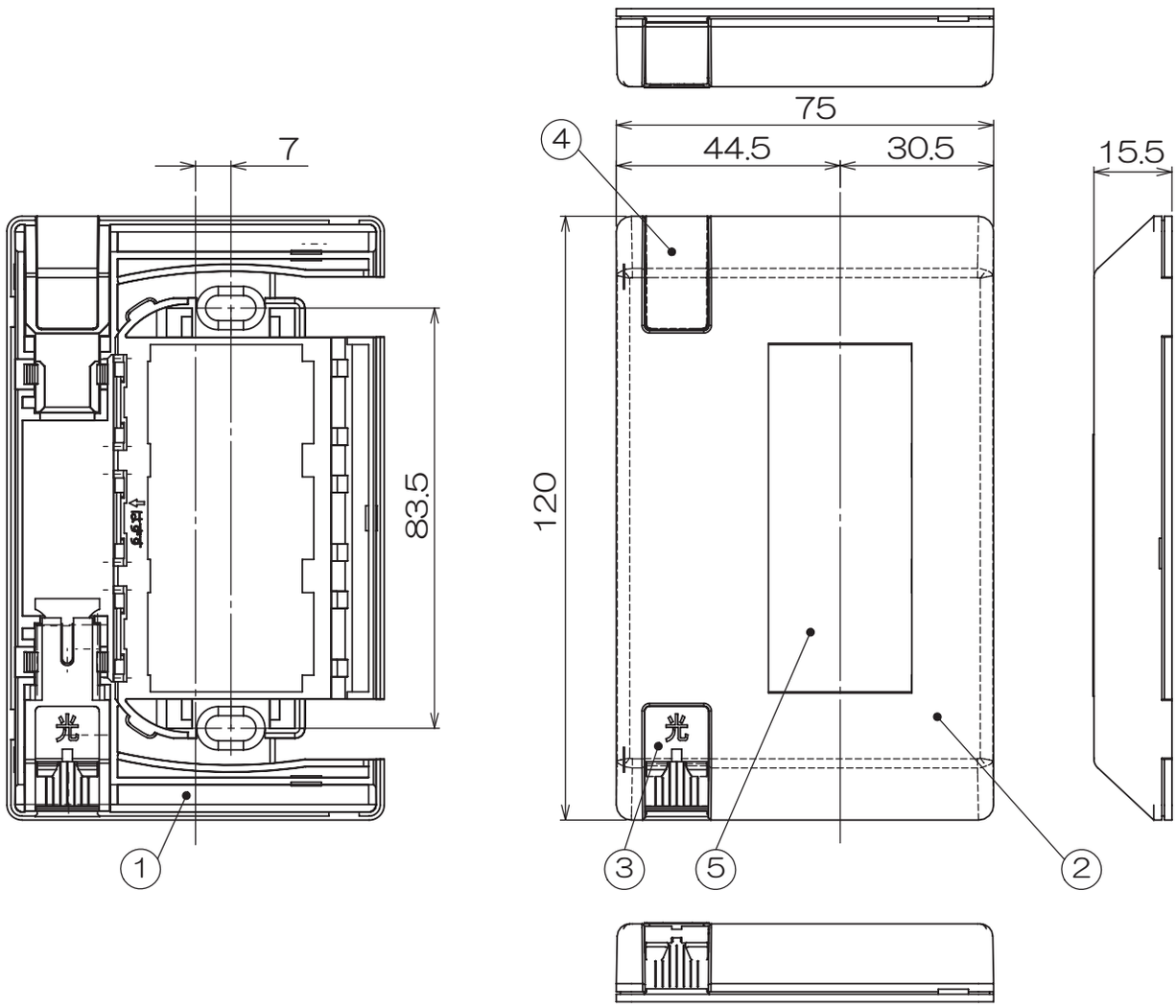

仕様・規格

項　目	内　容
接続方式	SC プラグ ×1
引込みケーブル	許容曲げ半径 15 ㎜以下のインドア光ファイバ 及び細径インドア光ファイバ
防塵・遮光シャッター	自動シャッター付き
挿入損失	0.5dB 以下
使用温度範囲	−10℃～＋65℃

番号	部品名	員数	材質	処理
5	ブランクチップ	3	合成樹脂	
4	ブランクカバー	1	合成樹脂	
3	SC アダプタ シャッターユニット	1		
2	1L カバー	1	合成樹脂	
1	1L ベース	1	合成樹脂	

日付	2025/6/4	図番	HCR-TD1619-5_S02

図名	商品仕様書
型番	HCR-TD1619-5
商品名	光アウトレット 1 連
単位 mm	ソリッド株式会社 SOLIDCORPORATION
尺度 Free	