外観図

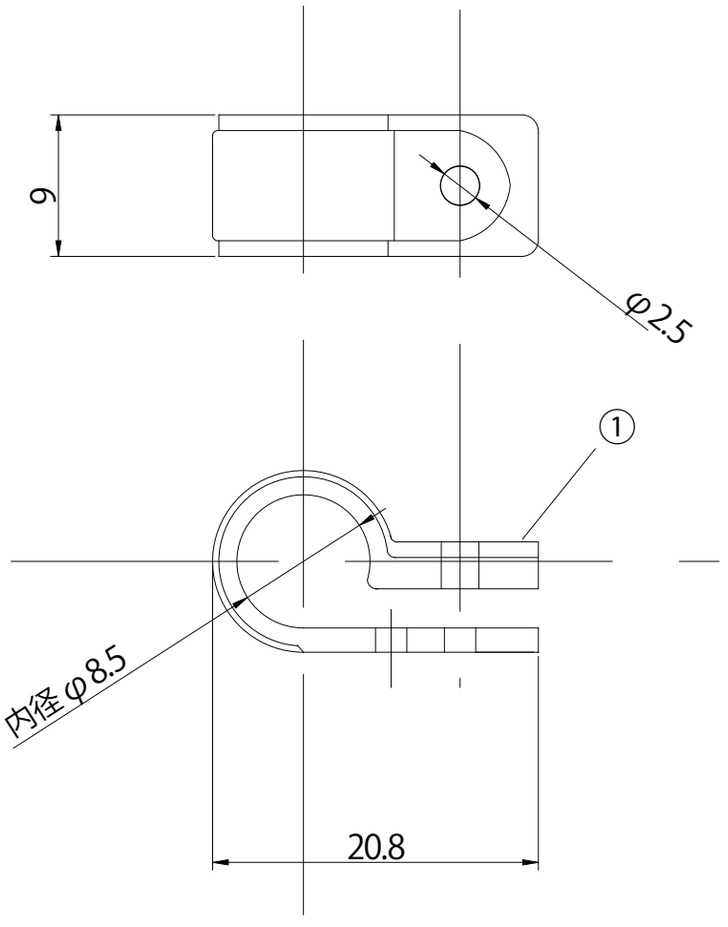

仕様・規格値

項　目	内　容
用途・特長	同軸、LAN ケーブルを木板等へ固定
適合ケーブル	外径φ6.3 ～φ8.5 のケーブル
色	ブラック
付属品	ナベ頭木ネジ 1 本
備考	1 袋 50 個入り

					図名	商品仕様書
2	付属品	1			商品 ID	KCS-5C
1	本体	1	耐候性ポリエチレン		商品名	5C ケーブル片サドル
番号	部品名	員数	材質	処理	単位 mm	ソリッド株式会社 SOLIDCORPORATION
日付	2021/4/15		図番	KCS-5C_S01	尺度 Free	